神宮奉納 第30回 日本少年野球 小学生三重大会組合せ

予備日：12月11日

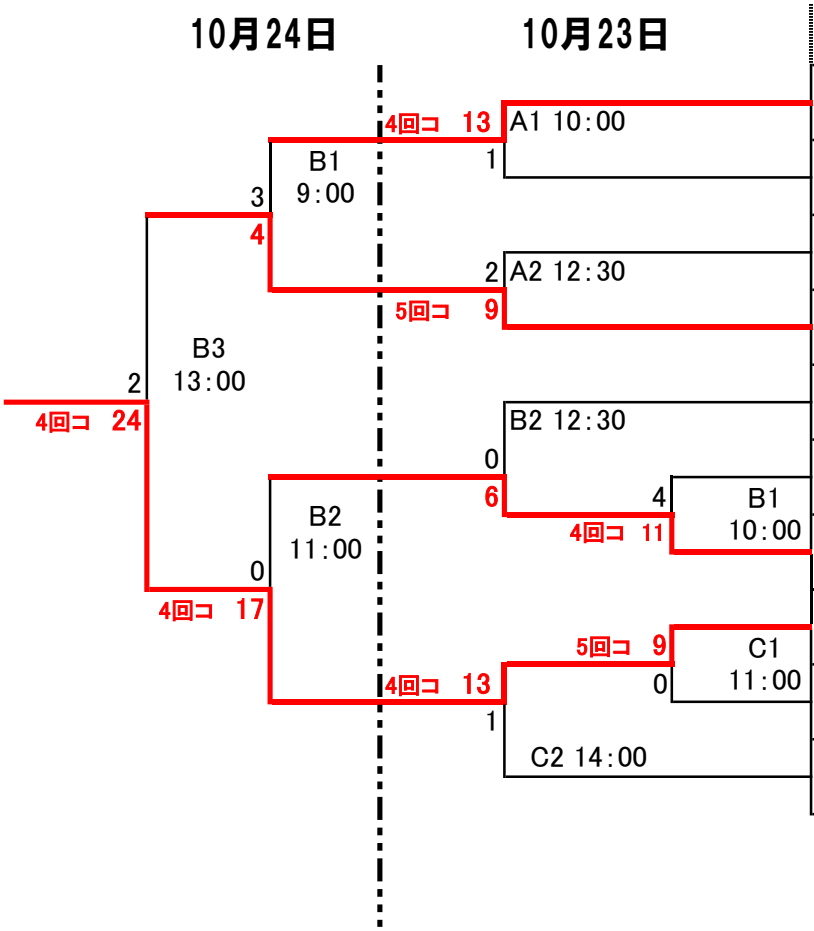

		支部
1	三重伊勢ボーイズ	三重県
2	豊橋ボーイズ	愛知県東
3	名古屋東ボーイズ	愛知県西
4	岐阜ボーイズ	岐阜県
5	四日市ボーイズ	三重県
6	豊川中央ボーイズ	愛知県東
7	東海・中京合同ボーイズ	愛知県中央
8	稲沢中央ボーイズ	愛知県西
9	岡崎葵ボーイズ	愛知県東
10	津ボーイズ	三重県

A：県営大仏山公園野球場
B：勢和台球場
C：町屋スタジアム津ボーイズグランド